FAKRO®

CZ NÁVOD K MONTÁŽÍ STŘEŠNÍCH OKEN NA LATÍCH **FT**

D DIE EINBAUANLEITUNG DES DACHFENSTERS AUF DEN DACHLATTEN **FT**

DK MONTERING AF TAGVINDUER PA LAEGTER **FT**

E INSTRUCCIONES DE MONTAJE DE VENTANAS DE TEJADO SOBRE RASTELES **FT**

EST INSTRUKTSIOON AKNA PAIGALDAMISEKS ROOVIDELE **FT**

F INSTRUCTION DE MONTAGE DE LA FENÊTRE DE TOIT SUR LES LITEAUX **FT**

FIN KATTOIKKUNAN ASENNUSOHJEET LISTOIHIN **FT**

GB INSTRUCTIONS FOR FITTING ROOF WINDOWS TO BATTENS **FT**

GR ΟΔΗΓΙΕΣ ΓΙΑ ΤΗΝ ΤΟΠΟΘΕΤΗΣΗ ΤΟΥ ΠΑΡΑΘΥΡΟΥ ΣΤΙΣ ΤΕΓΙΔΕΣ **FT**

H A TETŐTÉRI ABLAK SZERELÉSE TETŐLÉCEKTE **FT**

HR INSTRUKCIJA MONTAŽE KROVNOG PROZORA NA KONTRALETVAMA **FT**

I ISTRUZIONI DI MONTAGGIO PER LA FINESTRA DA TETTO MONTATA SU LISTELLI **FT**

LT STOGO LANGO MONTAVIMO ANT GREBËSTØ INSTRUKCIJA **FT**

N MONTERINGSANVISNING FOR FAKRO TAKVINDU PA TAKLEKTER **FT**

NL MONTAGEHANDLEIDING OP PANLATTEN **FT**

P INSTRUÇÃO DE MONTAGEM DA JANELA DE SOTÃO NAS RIPAS **FT**

PL INSTRUKCJA MONTAŻU OKNA DACHOWEGO NA ŁATACH **FT**

RO INSTRUCȚIUNI DE INSTALARE A FERESTRELOR DE MANSARDĂ PE ŞIPCI **FT**

RUS ИНСТРУКЦИЯ ПО МОНТАЖУ МАНСАРДНОГО ОКНА НА ОБРЕШЕТКЕ КРЫШИ **FT**

S MONTERINGSANVISNING FÖR FAKRO TAKFÖNSTER MONTERAT MOT LÄKT **FT**

SK NÁVOD K MONTÁŽI STREŠNÝCH OKIEN NA LATÁCH **FT**

SLO INSTRUKCIJA MONTAŽE STREŠNEGA OKNA NA LETVAH **FT**

UA МОНТАЖ МАНСАРДНОГО ВiКНА НА ЛАТАХ **FT**

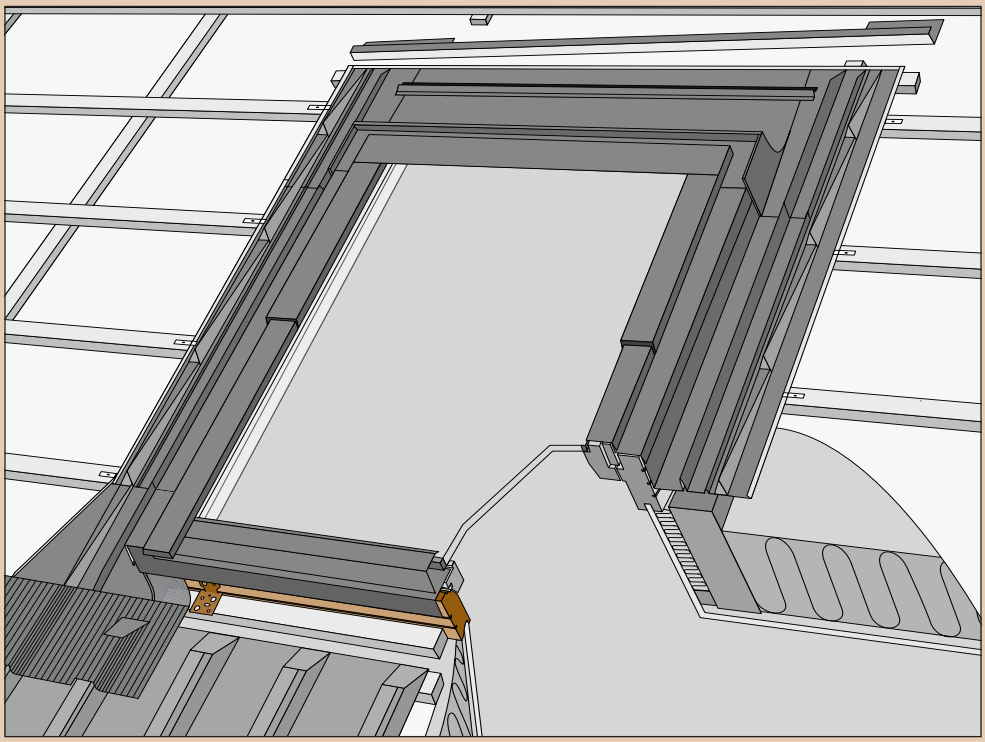

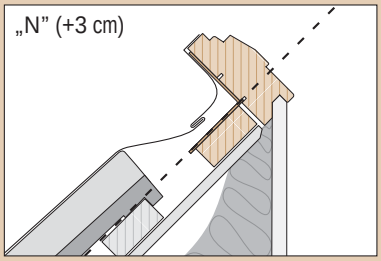

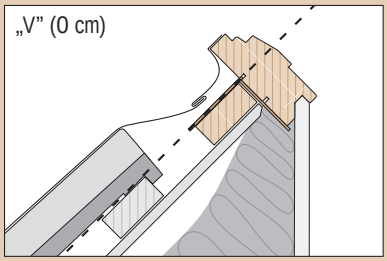

FAKRO®

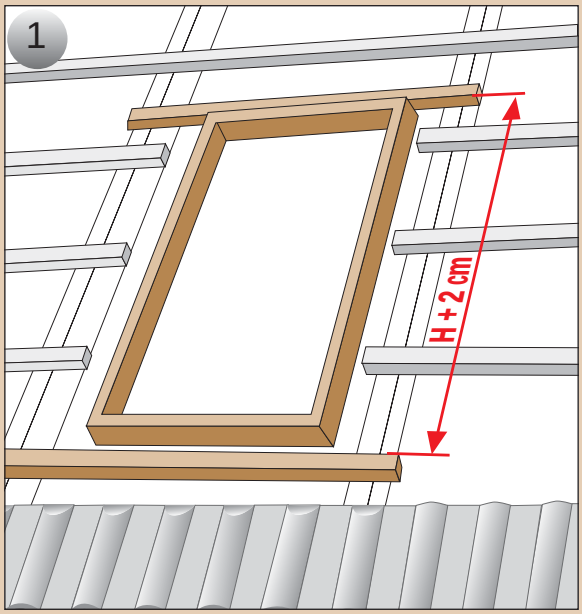
1
H + 2 cm

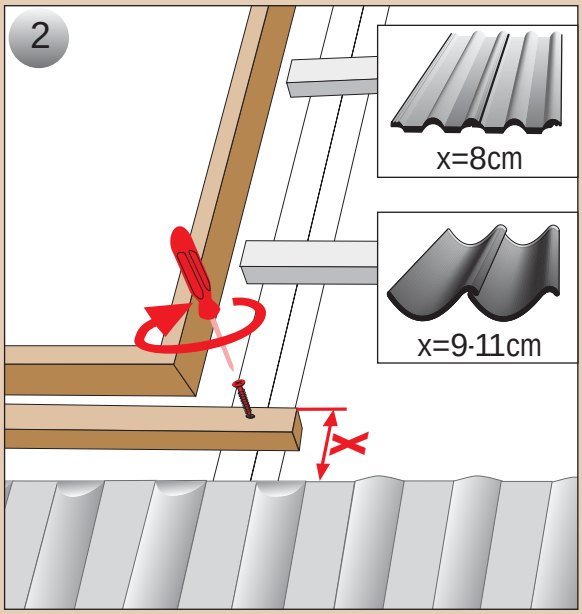
2
x=8cm
x=9-11cm
x

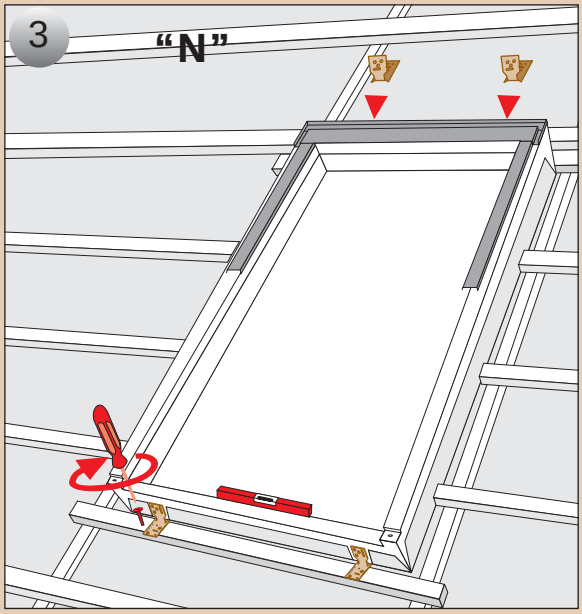
3
"N"

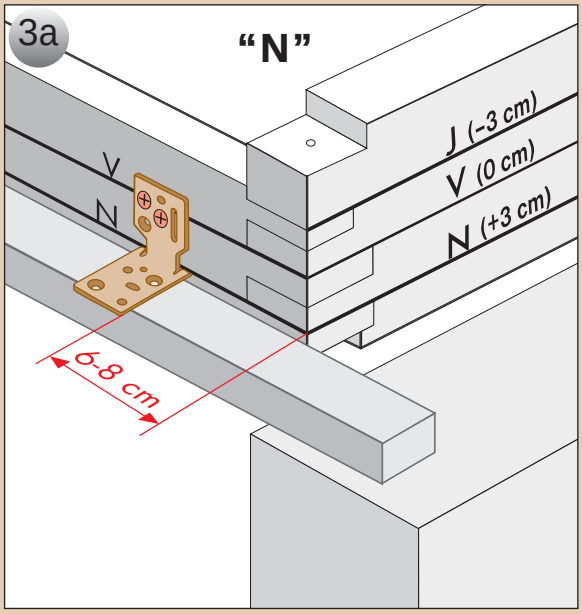
3a
"N"
J (-3 cm)
V (0 cm)
N (+3 cm)
V
N
6-8 cm

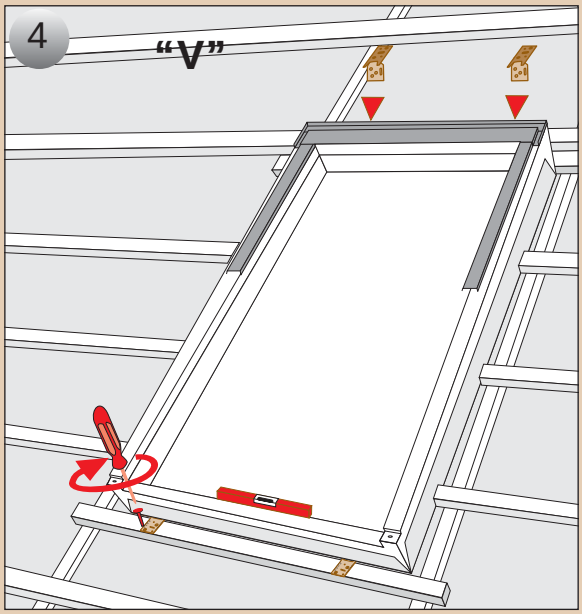
4
"V"

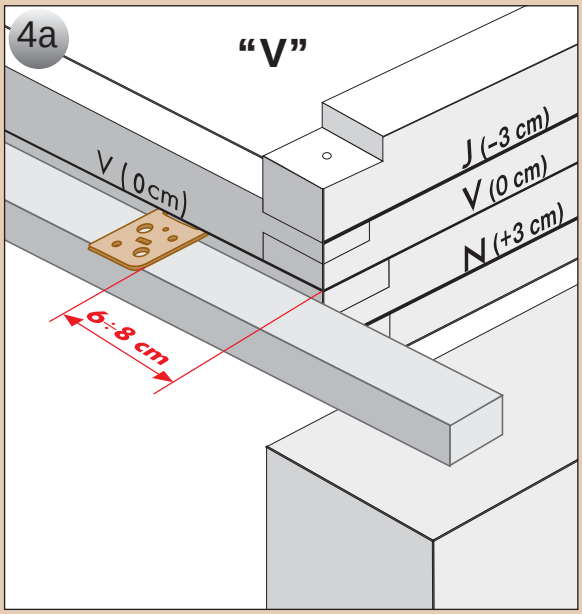
4a
"V"
J (-3 cm)
V (0 cm)
N (+3 cm)
V (0cm)
6÷8 cm